6

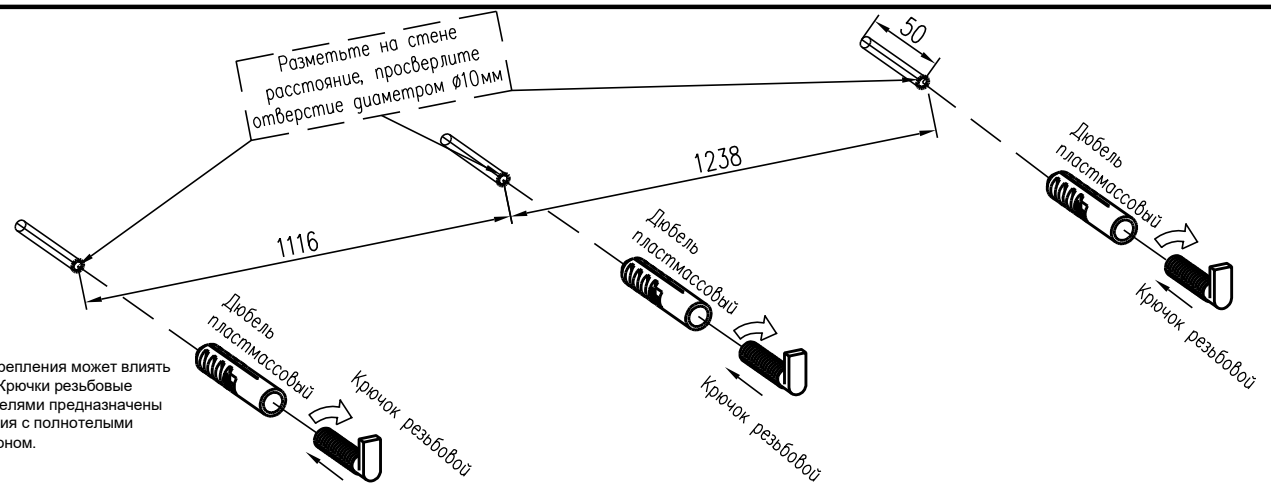

На надежность крепления может влиять качество стены. Крючки резьбовые совместно с дюбелями предназначены для использования с полнотелыми кирпичами и бетоном.

7

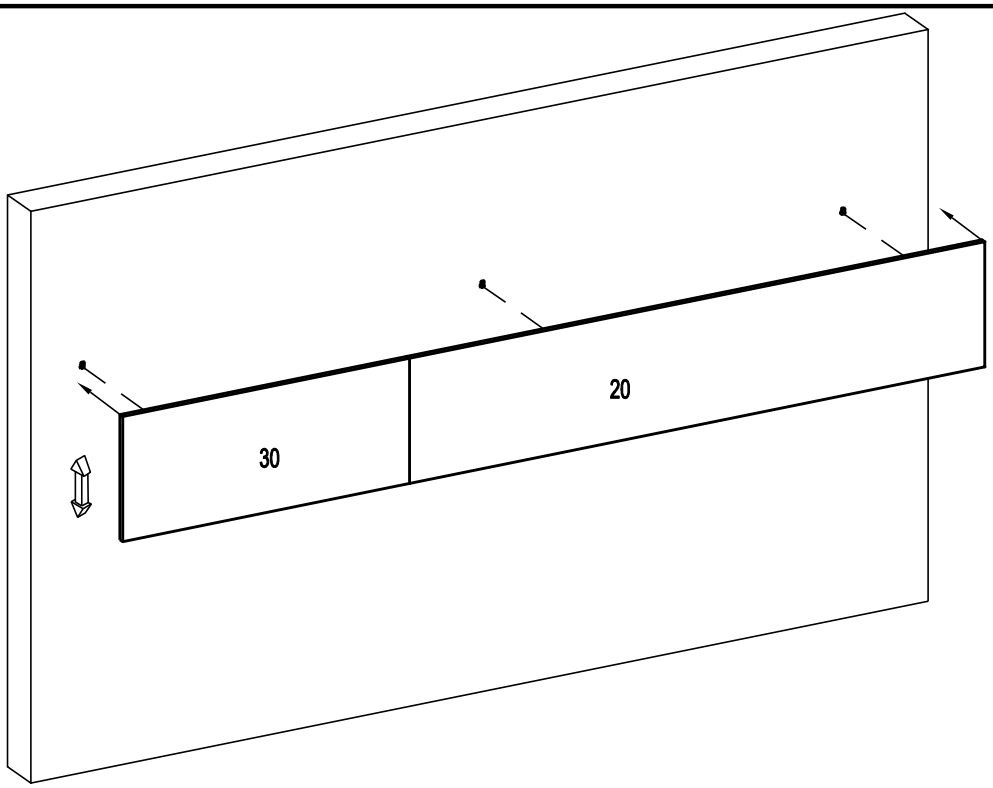

При необходимости снимите панель и отрегулируйте высоту

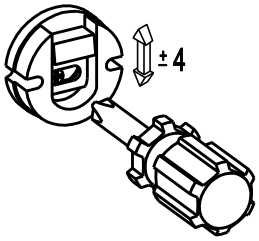

8

ВНИМАНИЕ!
Если вы приобрели светильник JJ03.
Определитесь с положением светильника. На схеме показана установка светильника слева.
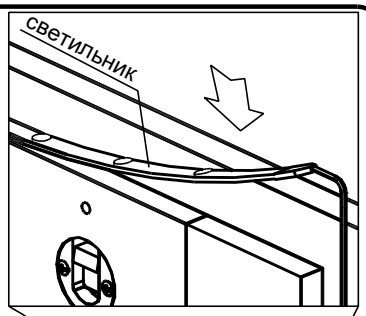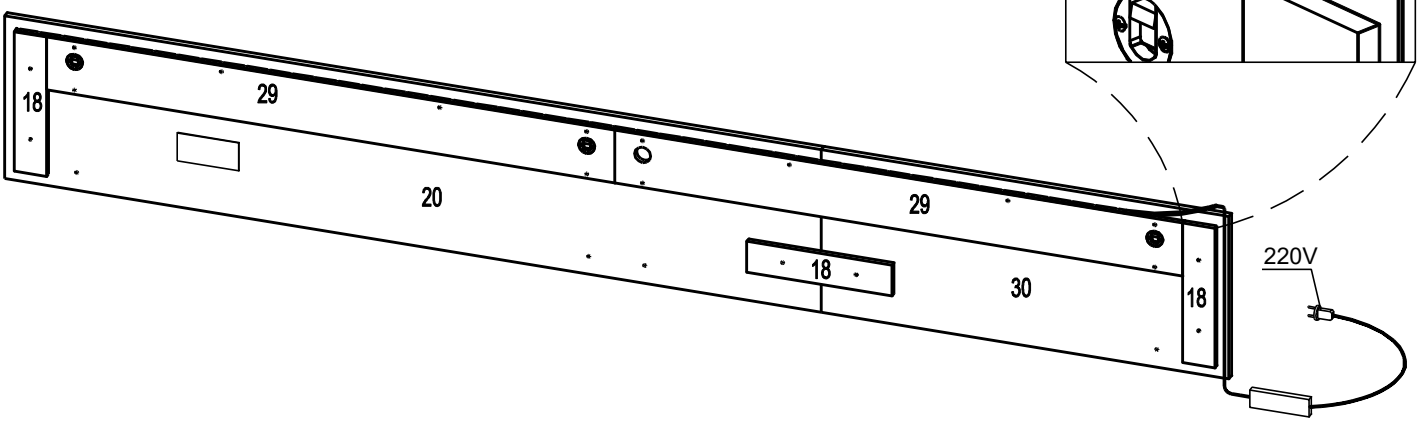
наклеивайте светильник предварительно сняв защитную пленку с клеящего слоя